PENTAIR

FICHE TECHNIQUE

SIATA
VANNE V240

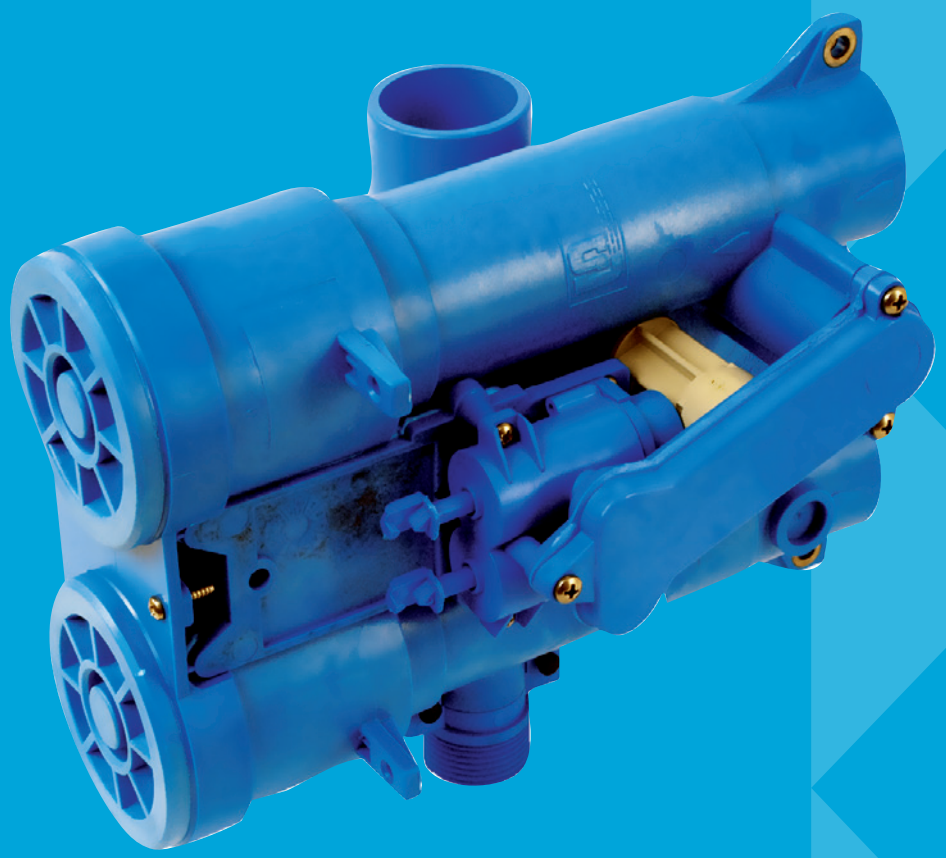

PENTAIR

FICHE TECNIQUE

SIATA V240

CARACTÉRISTIQUES TECHNIQUES

- Vanne à montage latéral
- Débit maximal de 8,5m³/h
- Ports d'entrée et sortie à raccord rapide
- Convient pour des applications industrielles et résidentielles d'adoucissement, de déminéralisation, de désalcalinisation ainsi que pour des systèmes de filtration
- Compatibles avec la majorité des contrôleurs de la gamme SIATA

CARACTÉRISTIQUES DE LA VANNE

Matériau	ABS + 17% de fibre de verre
Couleur	Bleu/noir
Pression hydrostatique	22 bar
Pression de service	De 1,5 à 6 bar
Température d'utilisation	De 5°C à 40°C

DÉBIT (3,5bar à l'entrée - vanne seule) Standard

Continu (Δp = 1bar)	8,5 m³/h
Pointe (Δp = 1,9bar)	11,7 m³/h
Cv*	9.88
Détassage maximal (Δp = 1,9bar)	4 m³/h
Rinçage rapide maximal (Δp = 1,9bar)	5,5 m³/h

* Cv: Débit pour vanne seule avec perte de charge de 0,07bar, exprimé en GPM

RÉGÉNÉRATION CO-COURANT

Cycles ajustables	En fonction du contrôleur installé

RACCORDEMENTS VANNE

Entrée/sortie	2po BSP
Raccordement à l'égout	Fileté
Montage / Filetage bouteille	Montage latéral

TAILLE DES BOUTEILLES (RECOMMANDÉE)

Adoucisseur d'eau	14 – 24po (300L maximum de résine)
Filtre	14 – 21po (en fonction des caractéristiques du matériau filtrant)
Déminéralisation	14 – 21po (200L maximum de résine)

PENTAIR

FICHE TECNIQUE

CYCLES DE RÉGÉNÉRATION

Adoucisseur et déminéralisation	Filtre**
1) Détassage (contre-courant)	1) Détassage (contre-courant)
2) Saumurage et rinçage lent (co-courant)	2) Rinçage rapide (co-courant)
3) Rinçage rapide (co-courant)	

** En fonction du type de contrôleur, les temps d'aspiration et de rinçage lent doivent être réglés sur 0.

DIMENSIONS

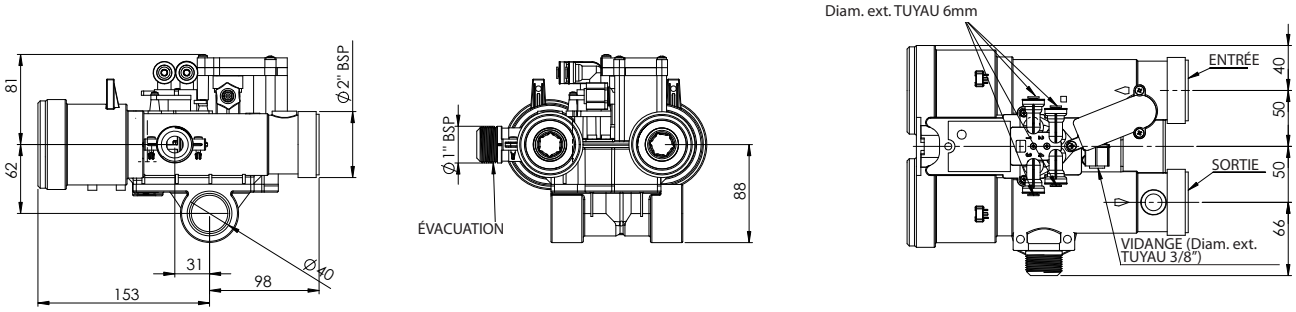

Options de raccord Entrée/Sortie disponibles

Raccords rapides

2265-A/05 0,75po BSP femelle	2265-H/05 1,5po mâle et 1po femelle
2265-B/05 1po BSP femelle	2265-I/05 2po mâle et 1,25po femelle
2265-C/05 1,25po BSP femelle	2265-K/05 1,5po BSP femelle
2265-D/05 32mm à coller	

Raccords filetés

494-B/05 1,25po BSP femelle (PVC-PVC)
494-C/05 40mm à coller (PVC-PVC)
494-F/05 1,25po BSP femelle (Cuivre-Cuivre)
494-S/05 1,25po NTP (PVC-PVC)
494-T/05 1,25po NTP (PVC-PVC)

OPTIONS

Régénération à contre-courant	Non
Systèmes duplex	Oui
Régulateur de débit à l'égout externe 1" 1/4	Oui

Contactez-nous:

Par e-mail

Support commercial
commercial.prfemea@pentair.com

Support technique
techsupport.water@pentair.com

Support marketing
marketing.prfemea@pentair.com

Par téléphone

Tel. +41 21 623 69 69

MKT-TS-098-FR-B